Contenu

Modèles parallélépipédiques
BOS 5K 8
BOS 11K 14

Modèles cylindriques
BOS 12M 16
BOS 18M 20
BOS 18KF 24

Barrages optiques à fourche
BGL 32

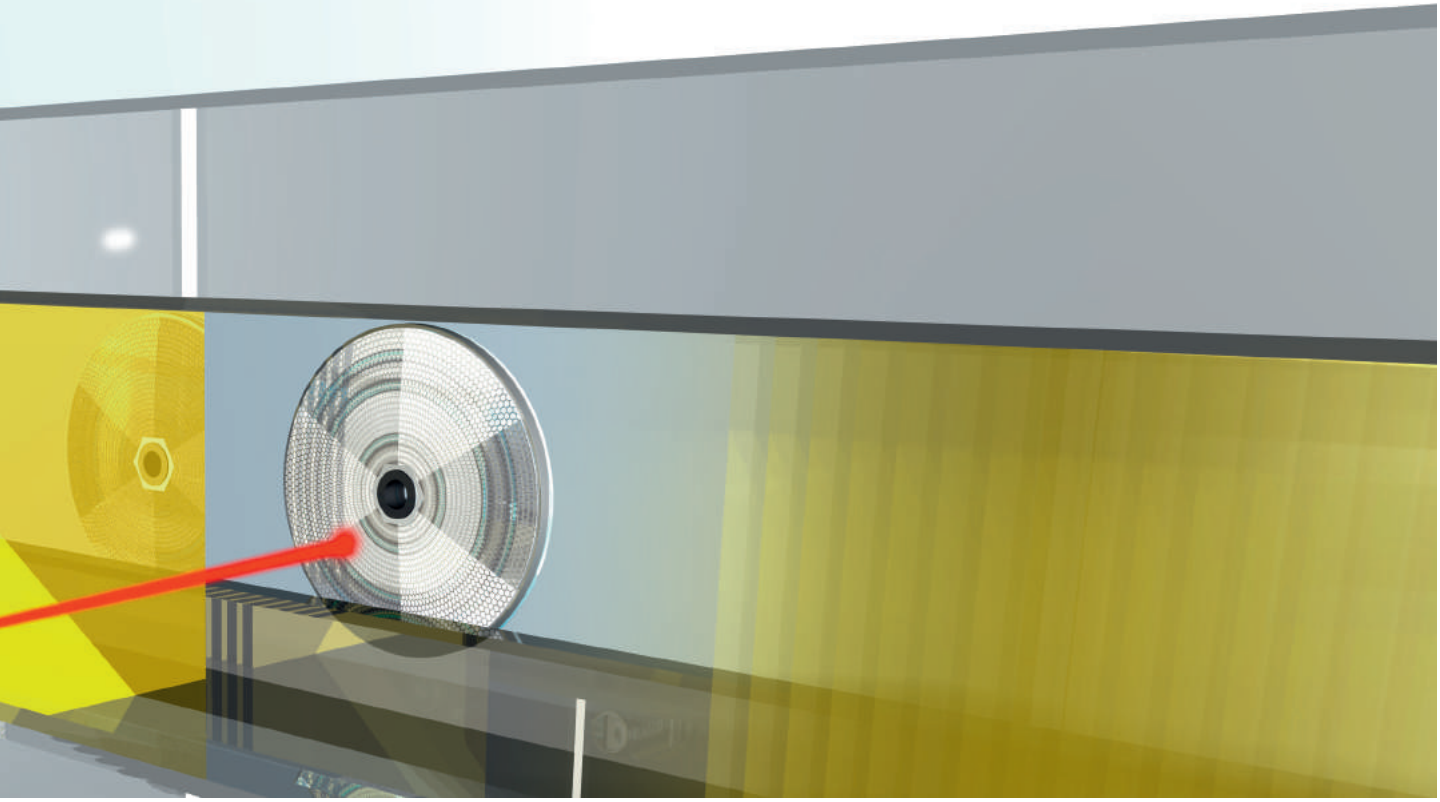

Capteurs optoélectroniques Global

Modèles parallélépipédiques, BOS 5K, Portée 200 mm

42,3×10,8×19,5 mm

Global

■ **Variantes préférentielles immédiatement disponibles**

Type			Détecteur optique avec suppression de l'arrière-plan	Détecteur optique avec suppression de l'arrière-plan
Zone de détection			20...200 mm	40...200 mm
PNP	NO	**Code de commande**	**BOS015U**	**BOS012A**
		Référence article	BOS 5K-PS-RH12-S49	BOS 5K-PS-RH12-S75
PNP	NF	**Code de commande**	**BOS015W**	**BOS011Z**
		Référence article	BOS 5K-PO-RH12-S49	BOS 5K-PO-RH12-S75
NPN	NO	**Code de commande**	**BOS015Y**	**BOS011F**
		Référence article	BOS 5K-NS-RH12-S49	BOS 5K-NS-RH12-S75
NPN	NF	**Code de commande**	**BOS015Z**	**BOS0112**
		Référence article	BOS 5K-NO-RH12-S49	BOS 5K-NO-RH12-S75
Tension d'emploi U_B			10...30 V DC	10...30 V DC
Courant de sortie			100 mA	100 mA
Courant à vide I_0 max.			≤ 30 mA	≤ 30 mA
Protection contre l'inversion de polarité / les courts-circuits			oui/oui	oui/oui
Réglages			Potentiomètre, 6 tours	Potentiomètre, 6 tours
Emetteur photoélectrique, type de lumière			LED, lumière rouge	LED, lumière rouge
Fréquence de commutation f			500 Hz	500 Hz
Classe de protection selon CEI 60529			IP 67	IP 67
Température ambiante T_a			–25...+55 °C	–25...+55 °C
Matériau		Boîtier	PC/PBT	PC/PBT
		Surface optique	PC	PC
Raccordement			Connecteur M8, 4 pôles	Connecteur M8, 4 pôles

Objet de référence : blanc, réflexion 90 %, 200×200 mm

Autres variantes sur notre page d'accueil ou sur demande.

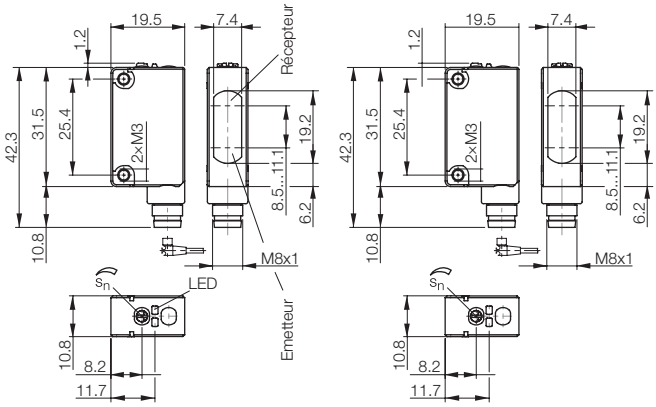

Connecteurs adaptés

Format / modèle	Longueur / matériau du câble	Code de commande
M8, 4 pôles / droit	2 m/PVC	**BCC02PL**
M8, 4 pôles / coudé	2 m/PVC	**BCC02PZ**
M8, 4 pôles / droit	5 m/PVC	**BCC02PM**
M8, 4 pôles / coudé	5 m/PVC	**BCC02R0**

Vous trouverez d'autres accessoires électriques dans notre catalogue **Gestion de réseau industriel et connectique.**

Accessoires conseillés

Désignation	Code de commande
Bride de fixation	**BAM00U5**
Bride de fixation	**BAM00U6**

Vous trouverez d'autres accessoires mécaniques dans notre catalogue **Gamme d'accessoires.**

Capteurs optoélectroniques Global

Modèles parallélépipédiques, BOS 5K, Portée 200 mm, 900 m

Détecteur optique avec suppression de l'arrière-plan	**Détecteur optique small beam**	**Détecteur optique**	**Détecteur optique**
40...200 mm	**50...200 mm**	**0...900 mm**	**0...900 mm**
BOS0129	**BOS0128**	**BOS0124**	**BOS0123**
BOS 5K-PS-RH12-02	BOS 5K-PS-RD11-S75	BOS 5K-PS-ID10-S75	BOS 5K-PS-
BOS011Y	**BOS011W**	**BOS011L**	**BOS011K**
BOS 5K-PO-RH12-02	BOS 5K-PO-RD11-S75	BOS 5K-PO-ID10-S75	BOS 5K-PO-ID10-02
BOS011E	**BOS011C**	**BOS0117**	**BOS0116**
BOS 5K-NS-RH12-02	BOS 5K-NS-RD11-S75	BOS 5K-NS-ID10-S75	BOS 5K-NS-ID10-02
BOS0111	**BOS0110**	**BOS010R**	**BOS010P**
BOS 5K-NO-RH12-02	BOS 5K-NO-RD11-S75	BOS 5K-NO-ID10-S75	BOS 5K-NO-ID10-02
10...30 V DC	10...30 V DC	10...30 V DC	10...30 V DC
100 mA	100 mA	100 mA	100 mA
≤ 30 mA	≤ 30 mA	≤ 30 mA	≤ 30 mA
oui/oui	oui/oui	oui/oui	oui/oui
Potentiomètre, 6 tours	Potentiomètre, 270°	Potentiomètre, 270°	Potentiomètre, 270°
LED, lumière rouge	LED, lumière rouge	LED, lumière rouge	LED, lumière rouge
500 Hz	500 Hz	500 Hz	500 Hz
IP 67	IP 67	IP 67	IP 67
–25...+55 °C	–25...+55 °C	–25...+55 °C	–25...+55 °C
PC/PBT	PC/PBT	PC/PBT	PC/PBT
PC	PC	PC	PC
Câble PVC 2 m, 3×0,2 mm²	Connecteur M8, 4 pôles	Connecteur M8, 4 pôles	Câble PVC 2 m, 3×0,2 mm²

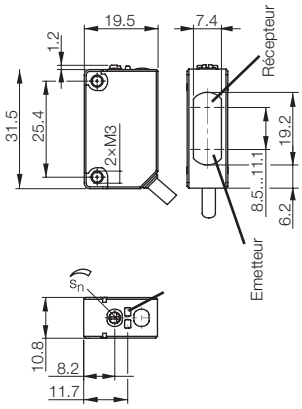

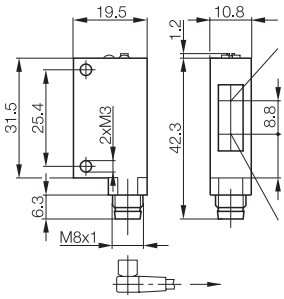

Capteurs optoélectroniques Global

Modèles parallélépipédiques, BOS 5K, Portée 4 m

42,3×10,8×19,5 mm

Global

■ **Variantes préférentielles immédiatement disponibles**

Type			**Barrage optique à réflexion**	**Barrage optique à réflexion**
Zone de détection			**0,1...4 m**	**0,1...4 m**
PNP	NO	**Code de commande**	**BOS015E**	**BOS012E**
		Référence article	BOS 5K-PS-RR10-S49	BOS 5K-PS-RR10-S75
PNP	NF	**Code de commande**	**BOS015C**	**BOS0121**
		Référence article	BOS 5K-PO-RR10-S49	BOS 5K-PO-RR10-S75
NPN	NO	**Code de commande**	**BOS015H**	**BOS011J**
		Référence article	BOS 5K-NS-RR10-S49	BOS 5K-NS-RR10-S75
NPN	NF	**Code de commande**	**BOS015F**	**BOS0114**
		Référence article	BOS 5K-NO-RR10-S49	BOS 5K-NO-RR10-S75
Tension d'emploi U_B			10...30 V DC	10...30 V DC
Courant de sortie			100 mA	100 mA
Courant à vide I_0 max.			≤ 30 mA	≤ 30 mA
Protection contre l'inversion de polarité / les courts-circuits			oui/oui	oui/oui
Réglages			Potentiomètre, 270°	Potentiomètre, 270°
Emetteur photoélectrique, type de lumière			LED, lumière rouge	LED, lumière rouge
Fréquence de commutation f			500 Hz	500 Hz
Classe de protection selon CEI 60529			IP 67	IP 67
Température ambiante T_a			–25...+55 °C	–25...+55 °C
Matériau		Boîtier	PC/PBT	PC/PBT
		Surface optique	PC	PC
Raccordement			Connecteur M8, 3 pôles	Connecteur M8, 4 pôles

Objet de référence : blanc, réflexion 90 %, 200×200 mm
Réflecteur de référence : BOS R-9

Autres variantes sur notre page d'accueil ou sur demande.

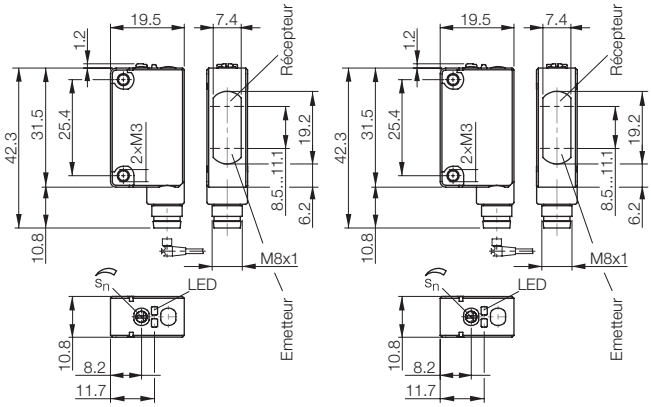

Connecteurs adaptés

Format / modèle	Longueur / matériau du câble	Code de commande
M8, 4 pôles / droit	2 m/PVC	**BCC02PL**
M8, 4 pôles / coudé	2 m/PVC	**BCC02PZ**
M8, 4 pôles / droit	5 m/PVC	**BCC02PM**
M8, 4 pôles / coudé	5 m/PVC	**BCC02R0**

Vous trouverez d'autres accessoires électriques dans notre catalogue **Gestion de réseau industriel et connectique.**

Accessoires conseillés

Désignation	Code de commande
Bride de fixation	**BAM00U5**
Bride de fixation	**BAM00U6**
Réflecteur 51×61 mm	**BAM00WL**

Vous trouverez d'autres accessoires mécaniques dans notre catalogue **Gamme d'accessoires.**

Capteurs optoélectroniques Global

Modèles parallélépipédiques, BOS 5K, Portée 4 m, 10 m

Barrage optique à réflexion	**Barrage optique unidirectionnel**	**Barrage optique unidirectionnel**
0,1...4 m	**0...10 m**	**0...10 m**
BOS012C	**BOS0126**	**BOS0125**
BOS 5K-PS-RR10-02	BOS 5K-PS-IX10-S75	BOS 5K-PS-IX10-02
BOS0120	**BOS011R**	**BOS011N**
BOS 5K-PO-RR10-02	BOS 5K-PO-IX10-S75	BOS 5K-PO-IX10-02
BOS0113	**BOS0119**	**BOS0118**
BOS 5K-NS-RR10-02	BOS 5K-NS-IX10-S75	BOS 5K-NS-IX10-02
BOS011H	**BOS010W**	**BOS010U**
BOS 5K-NO-RR10-02	BOS 5K-NO-IX10-S75	BOS 5K-NO-IX10-02
10...30 V DC	10...30 V DC	10...30 V DC
100 mA	100 mA	100 mA
≤ 30 mA	≤ 20 mA (récepteur), ≤ 15 mA (émetteur)	≤ 20 mA (récepteur), ≤ 15 mA (émetteur)
oui/oui	oui/oui	oui/oui
Potentiomètre, 270°	Potentiomètre, 270°	Potentiomètre, 270°
LED, lumière rouge	LED, lumière rouge	LED, lumière rouge
500 Hz	500 Hz	500 Hz
IP 67	IP 67	IP 67
–25...+55 °C	–25...+55 °C	–25...+55 °C
PC/PBT	PC/PBT	PC/PBT
PC	PC	PC
Câble PVC 2 m, 3×0,2 mm²	Connecteur M8, 4 pôles	Câble PVC 2 m, 3(2)×0,2 mm² (émetteur)

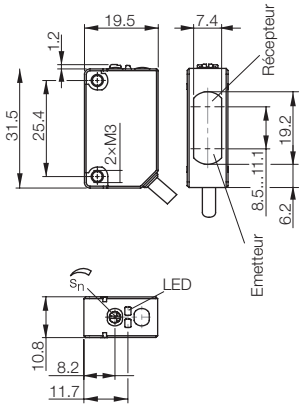

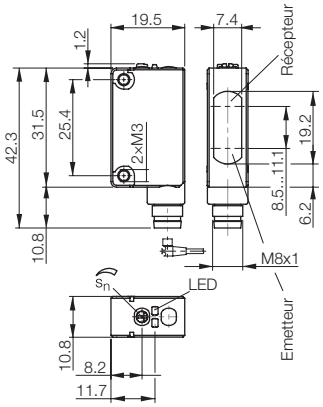

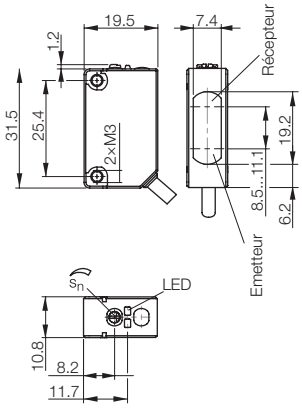

Capteurs optoélectroniques Global

Modèles parallélépipédiques, BOS 5K
Portée 20 m

42,3×10,8×19,5 mm

Global

Variantes préférentielles immédiatement disponibles

Type			Barrage optique unidirectionnel	Barrage optique unidirectionnel
Zone de détection			**0...20 m**	**0...20 m**
PNP	NO	**Code de commande**	**BOS0158**	
		Référence article	BOS 5K-PS-IX10-S49	
PNP	NF	**Code de commande**	**BOS0157**	**BOS011T**
		Référence article	BOS 5K-PO-IX10-S49	BOS 5K-PO-IX10-S75-S
NPN	NO	**Code de commande**	**BOS015A**	
		Référence article	BOS 5K-NS-IX10-S49	
NPN	NF	**Code de commande**	**BOS0159**	**BOS010Y**
		Référence article	BOS 5K-NO-IX10-S49	BOS 5K-NO-IX10-S75-S
Tension d'emploi U_B			10...30 V DC	10...30 V DC
Courant de sortie			100 mA	100 mA
Courant à vide I_0 max.			≤ 20 mA (récepteur), ≤ 15 mA (émetteur)	≤ 20 mA (récepteur), ≤ 15 mA (émetteur)
Protection contre l'inversion de polarité / les courts-circuits			oui/oui	oui/oui
Réglages			Potentiomètre, 270°	Potentiomètre, 270°
Emetteur photoélectrique, type de lumière			LED, lumière rouge	LED, lumière rouge
Fréquence de commutation f			500 Hz	500 Hz
Classe de protection selon CEI 60529			IP 67	IP 67
Température ambiante T_a			–25...+55 °C	–25...+55 °C
Matériau		Boîtier	PC/PBT	PC/PBT
		Surface optique	PC	PC
Raccordement			Connecteur M8, 3 pôles	Connecteur M8, 4 pôles

Objet de référence : blanc, réflexion 90 %, 200×200 mm

Autres variantes sur notre page d'accueil ou sur demande.

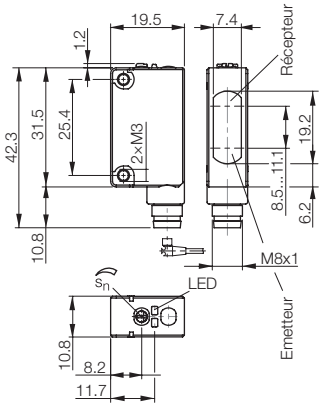

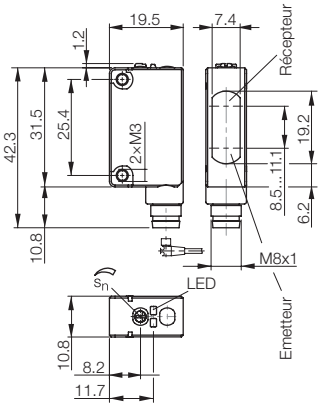

Connecteurs adaptés

Format / modèle	Longueur / matériau du câble	Code de commande
M8, 4 pôles / droit	2 m/PVC	**BCC02PL**
M8, 4 pôles / coudé	2 m/PVC	**BCC02PZ**
M8, 4 pôles / droit	5 m/PVC	**BCC02PM**
M8, 4 pôles / coudé	5 m/PVC	**BCC02R0**

Vous trouverez d'autres accessoires électriques dans notre catalogue **Gestion de réseau industriel et connectique.**

Accessoires conseillés

Désignation	Code de commande
Bride de fixation	**BAM00U5**
Bride de fixation	**BAM00U6**
Réflecteur 14×23 mm	**BAM00UM**
Réflecteur 51×62 mm	**BAM00UY**

Vous trouverez d'autres accessoires mécaniques dans notre catalogue **Gamme d'accessoires.**

Capteurs optoélectroniques Global

Modèles parallélépipédiques, BOS 5K laser
Portée 300 mm, 10 m, 30 m

Laser de classe 1

■ **Variantes préférentielles immédiatement disponibles**

Type		Détecteur optique avec Suppression de l'arrière-plan	Barrage optique à réflexion	Barrage optique unidirectionnel
Zone de détection		**20...300 mm**	**0,3...10 m**	**0...30 m**
PNP	**Code de commande**	**BOS01JK**	**BOS01JW**	**BOS01JP**
NO / NF	Référence article	BOS 5K-PU-LH12-S75	BOS 5K-PU-LR10-S75	BOS 5K-PU-LX10-S75
NPN	**Code de commande**	**BOS01K0**	**BOS01JU**	**BOS01JN**
NO / NF	Référence article	BOS 5K-NU-LH12-S75	BOS 5K-NU-LR10-S75	BOS 5K-NU-LX10-S75
Tension d'emploi U_B		10...30 V DC	10...30 V DC	10...30 V DC
Courant de sortie		100 mA	100 mA	100 mA
Courant à vide I_0 max.		35 mA	35 mA	35 mA
Protection contre l'inversion de polarité / les courts-circuits		oui/oui	oui/oui	oui/oui
Réglages		Potentiomètre, 270°	Potentiomètre, 270°	Potentiomètre, 270°
Emetteur photoélectrique, type de lumière		Laser, lumière rouge	Laser, lumière rouge	Laser, lumière rouge
Classe laser		1	1	1
Fréquence de commutation f		2000 Hz	2000 Hz	2000 Hz
Classe de protection selon CEI 60529		IP 67	IP 67	IP 67
Température ambiante T_a		–10...+55 °C	–10...+55 °C	–10...+55 °C
Matériau	Boîtier	PC/PBT	PC/PBT	PC/PBT
	Surface optique	PMMA	PMMA	PMMA
Raccordement		Connecteur M8, 4 pôles	Connecteur M8, 4 pôles	Connecteur M8, 4 pôles

Objet de référence : blanc, réflexion 90 %, 200×200 mm
Réflecteur de référence : BOS R-22

Autres variantes sur notre page d'accueil ou sur demande.

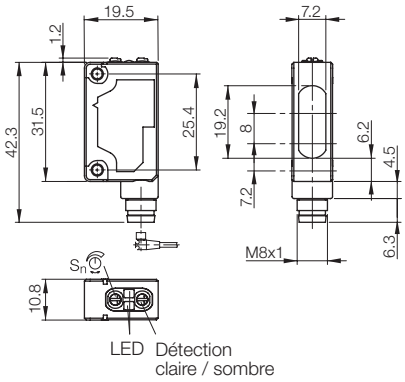

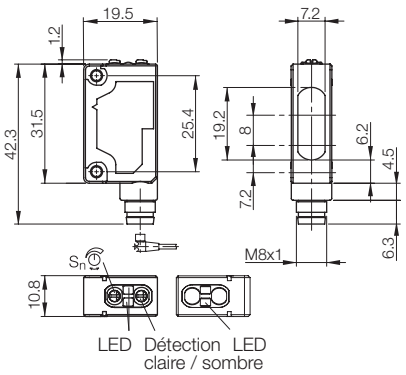

Capteurs optoélectroniques Global

Modèles parallélépipédiques, BOS 11K
Portée 50 mm, 100 m

11K

Global

Accessoires conseillés

Désignation	Coc
Bride de fixation	BAM

Vous trouverez d'autres accessoires m
catalogue **Gamme d'accessoires.**

ACSI 23 rue Lavoisier 69

Variantes préférentielles immédiatement disponibles

Type		Détecteur optique avec Suppression de l'arrière-plan	Détecteur optique avec Suppression de l'arrière-plan
Zone de détection		**10...50 mm**	**10...100 mm**
PNP NO / NF	**Code de commande**	**BOS014R**	**BOS019A**
	Référence article	BOS 11K-PA-RH10-00.15-S4	BOS 11K-PA-RH11-00.15-S4
NPN NO / NF	**Code de commande**	**BOS014U**	**BOS019C**
	Référence article	BOS 11K-NA-RH10-00.15-S4	BOS 11K-NA-RH11-00.15-S4
Emetteur	**Code de commande**		
	Référence article		
Récepteur PNP	**Code de commande**		
NO / NF	Référence article		
Récepteur NPN	**Code de commande**		
NO / NF	Référence article		
Tension d'emploi U_B		10...30 V DC	10...30 V DC
Courant de sortie		100 mA	100 mA
Courant à vide I_0 max.		≤ 25 mA	≤ 25 mA
Protection contre l'inversion de polarité / les courts-circuits		oui/oui	oui/oui
Réglages			
Emetteur photoélectrique, type de lumière		LED, lumière rouge	LED, lumière rouge
Fréquence de commutation f		500 Hz	500 Hz
Classe de protection selon CEI 60529		IP 67	IP 67
Température ambiante T_a		–20...+55 °C	–20...+55 °C
Matériau	Boîtier	ABS	ABS
	Surface optique	PMMA	PMMA
Raccordement		Câble PVC 0,15 m avec connecteur M12, 4 pôles	Câble PVC 0,15 m avec connecteur M12, 4 pôles

Réflecteur de référence : BOS R-1

Autres variantes sur notre page d'accueil ou sur demande.

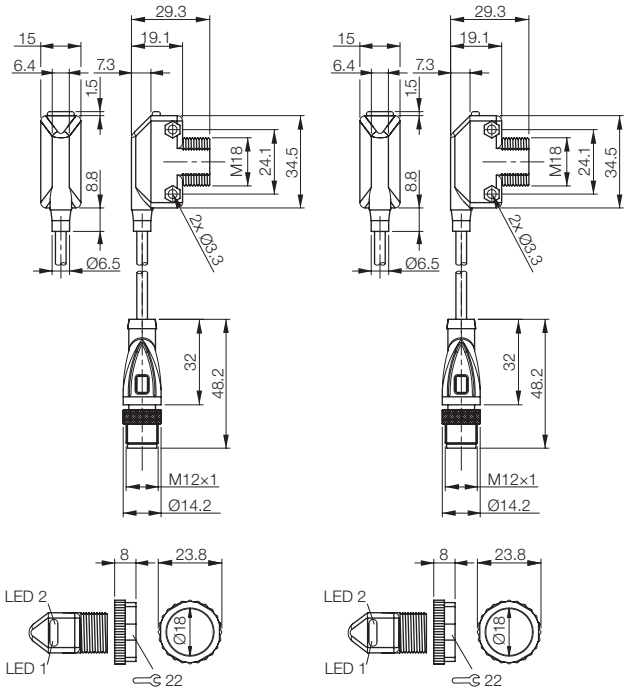

Capteurs optoélectroniques Global

Modèles parallélépipédiques, BOS 11K
Portée 450 mm, 3,5 m, 6,5 m, 20 m

	Détecteur optique	Barrage optique à réflexion polarisé	Barrage optique à réflexion	Barrage optique unidirectionnel
	10...450 mm	**0,5...3,5 m**	**0,5...6,5 m**	**20 m**
	BOS012P	**BOS012W**	**BOS012Z**	
	BOS 11K-PA-ID10-00,15-S4	BOS 11K-PA-PR10-00,15-S4	BOS 11K-PA-RR10-02	
	BOS012F	**BOS012L**	**BOS012N**	
	BOS 11K-NA-ID10-00,15-S4	BOS 11K-NA-PR10-00,15-S4	BOS 11K-NA-RR10-02	
				BOS0130
				BOS 11K-X-IS11-00,15-S4
				BOS012T
				BOS 11K-PA-IE11-00,15-S4
				BOS012J
				BOS 11K-NA-IE11-00,15-S4
	10...30 V DC	10...30 V DC	10...30 V DC	10...30 V DC
	100 mA	100 mA	100 mA	100 mA
	≤ 25 mA	≤ 25 mA	≤ 25 mA	≤ 25 mA
	oui/oui	oui/oui	oui/oui	oui/oui
			Potentiomètre, 270°	
	LED, lumière rouge	LED, lumière rouge	LED, lumière rouge	LED, lumière rouge
	500 Hz	500 Hz	500 Hz	500 Hz
	IP 67	IP 67	IP 67	IP 67
	–20...+55 °C	–20...+55 °C	–20...+55 °C	–25...+55 °C
	ABS	ABS	ABS	ABS
	PMMA	PMMA	PMMA	PMMA
	Câble PVC 0,15 m avec connecteur M12, 4 pôles	Câble PVC 0,15 m avec connecteur M12, 4 pôles	Câble 2 m, PVC	Câble PVC 0,15 m avec connecteur M12, 4 pôles

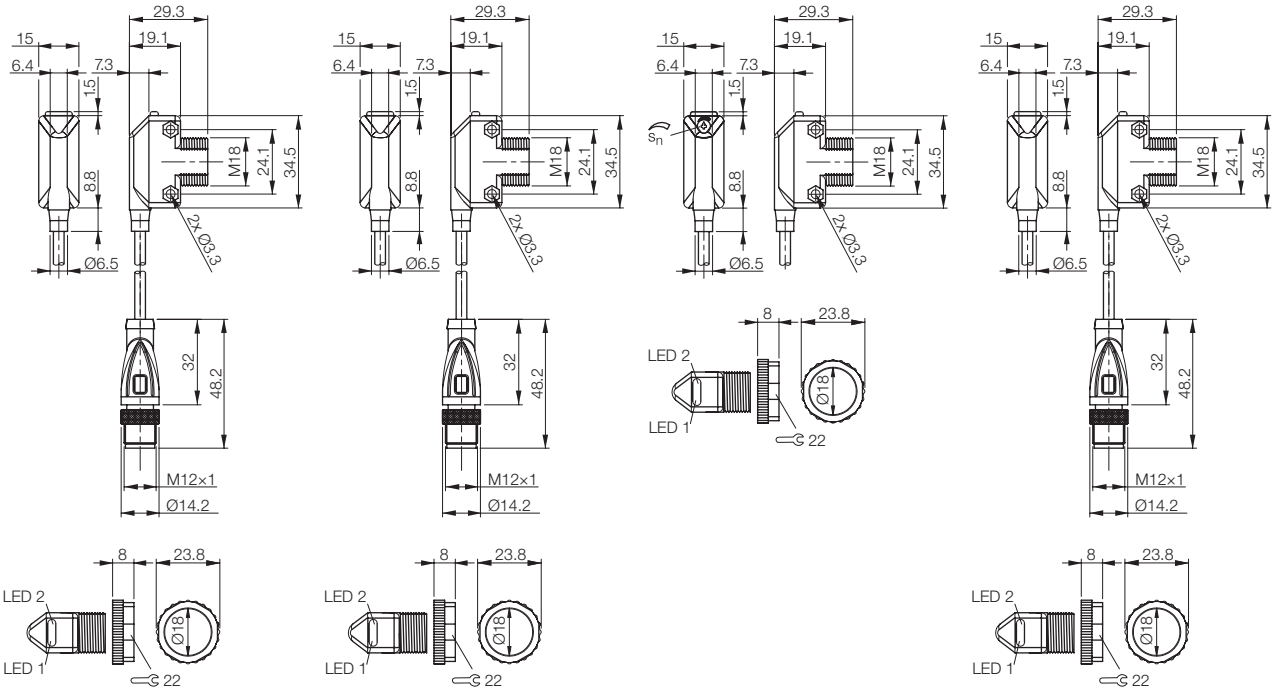

Capteurs optoélectroniques Global

Modèles cylindriques, BOS 12M
Portée 60 mm, 200 mm

M12

Global

■ **Variantes préférentielles immédiatement disponibles**

Type		Détecteur optique avec Suppression de l'arrière-plan	Détecteur optique
Zone de détection		**10...60 mm**	**0...200 mm**
PNP NO / NF	**Code de commande**	**BOS007T**	
	Référence article	BOS 12M-PU-1HA-S4-C	
PNP NO	**Code de commande**		**BOS000W**
	Référence article		BOS 12M-PS-1PB-S4-C
PNP NF	**Code de commande**		
	Référence article		
Tension d'emploi U_B		10…30 V DC	10...30 V DC
Courant de sortie		100 mA	≤ 200 mA
Courant à vide I_0 max.		≤ 25 mA	≤ 20 mA
Protection contre l'inversion de polarité / les courts-circuits		oui/oui	oui/oui
Réglages		Apprentissage	Potentiomètre, 270°
Emetteur photoélectrique, type de lumière		LED, lumière rouge	LED, lumière rouge
Fréquence de commutation f		1 kHz	200 Hz
Classe de protection selon CEI 60529		IP 67	IP 67
Température ambiante T_a		–20...+60 °C	–5...+55 °C
Matériau	Boîtier	Laiton nickelé	Laiton nickelé
	Surface optique	PMMA	PMMA
Raccordement		Connecteur M12, 4 pôles	Connecteur M12, 4 pôles

Objet de référence : blanc, réflexion 90 %, 200×200 mm

Autres variantes sur notre page d'accueil ou sur demande.

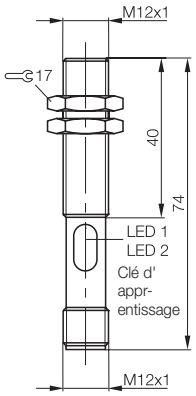

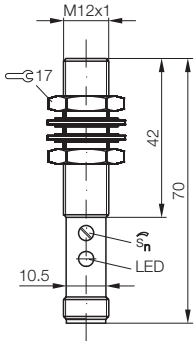

Connecteurs adaptés

Format / modèle	Longueur / matériau du câble	Code de commande
M12, 4 pôles / droit	2 m/PVC	**BCC0367**
M12, 4 pôles / coudé	2 m/PVC	**BCC036N**
M12, 4 pôles / droit	5 m/PVC	**BCC0368**
M12, 4 pôles / coudé	5 m/PVC	**BCC036P**

Vous trouverez d'autres accessoires électriques dans notre catalogue **Gestion de réseau industriel et connectique.**

Accessoires conseillés

Désignation	Code de commande
Bride de fixation	**BAM00C0**
Collier de fixation	**BAM00C4**

Vous trouverez d'autres accessoires mécaniques dans notre catalogue **Gamme d'accessoires.**

Capteurs optoélectroniques Global

Modèles cylindriques, BOS 12M
Portée 100 mm, 200 mm, 250 mm

Détecteur optique	**Détecteur optique**	**Détecteur optique**	**Détecteur optique**
1...100 mm	**1...200 mm**	**1...250 mm**	**1...250 mm**
BOS01TN	**BOS01TU**	**BOS01TP**	**BOS01TR**
BOS 12M-PS-RD11-S4	BOS 12M-PS-RD12-S4	BOS 12M-PS-RD10-S4	BOS 12M-PS-RD10-02
10…30 VDC	10…30 VDC	10…30 VDC	10…30 VDC
100 mA	100 mA	100 mA	100 mA
20 mA	20 mA	20 mA	20 mA
oui/oui	oui/oui	oui/oui	oui/oui
		Potentiomètre 270°	Potentiomètre 270°
LED, lumière rouge	LED, lumière rouge	LED, lumière rouge	LED, lumière rouge
1000 Hz	1000 Hz	1000 Hz	1000 Hz
IP 67	IP 67	IP 67	IP 67
–5…+55 °C	–5…+55 °C	–5…+55 °C	–5…+55 °C
Laiton nickelé	Laiton nickelé	Laiton nickelé	Laiton nickelé
PMMA	PMMA	PMMA	PMMA
Connecteur M12, 4 pôles	Connecteur M12, 4 pôles	Connecteur M12, 4 pôles	Câble PVC 2 m, 4×0,34 mm²

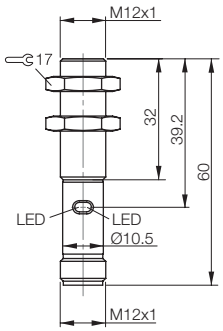

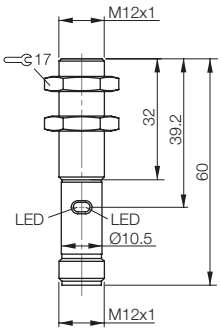

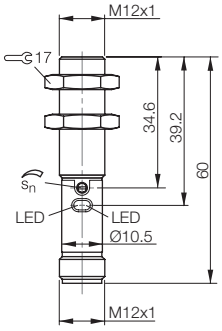

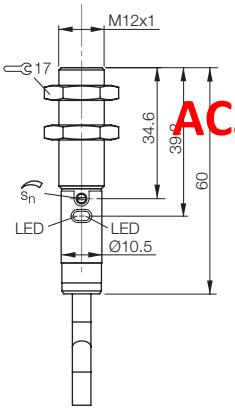

ACSI 23 rue Lavo

Capteurs optoélectroniques Global

Modèles cylindriques, BOS 12M
Portée 3 m

M12
Global

■ **Variantes préférentielles immédiatement disponibles**

Type			**Barrage optique à réflexion polarisé**	**Barrage optique à réflexion polarisé**
Zone de détection			**0...3 m**	**0...3 m**
PNP NO		**Code de commande**	**BOS01TT**	**BOS01WR**
		Référence article	BOS 12M-PS-PR10-S4	BOS 12M-PS-PR10-02
PNP NF		**Code de commande**	**BOS01Y1**	
		Référence article	BOS 12M-PO-PR10-S4	
PNP NO	Emetteur	**Code de commande**		
		Référence article		
PNP NF	Récepteur	**Code de commande**		
		Référence article		
Tension d'emploi U_B			10…30 VDC	10…30 VDC
Courant de sortie			100 mA	100 mA
Courant à vide I_0 max.			20 mA	20 mA
Protection contre l'inversion de polarité / les courts-circuits			oui/oui	oui/oui
Réglages				
Emetteur photoélectrique, type de lumière			LED, lumière rouge	LED, lumière rouge
Fréquence de commutation f			1000 Hz	1000 Hz
Classe de protection selon CEI 60529			IP 67	IP 67
Température ambiante T_a			–5…+55 °C	–5…+55 °C
Matériau		Boîtier	Laiton nickelé	Laiton nickelé
		Surface optique	PMMA	PMMA
Raccordement			Connecteur M12, 4 pôles	Câble PVC 2 m, 3×0,34 mm²

Objet de référence : blanc, réflexion 90 %, 200×200 mm
Réflecteur de référence : BOS R-1

Autres variantes sur notre page d'accueil ou sur demande.

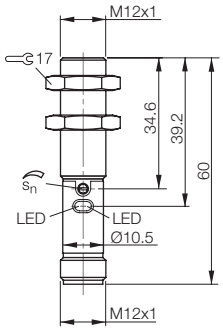

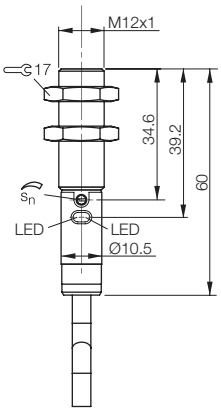

Connecteurs adaptés

Format / modèle	Longueur / matériau du câble	Code de commande
M12, 4 pôles / droit	2 m/PVC	**BCC0367**
M12, 4 pôles / coudé	2 m/PVC	**BCC036N**
M12, 4 pôles / droit	5 m/PVC	**BCC0368**
M12, 4 pôles / coudé	5 m/PVC	**BCC036P**

Vous trouverez d'autres accessoires électriques dans notre catalogue **Gestion de réseau industriel et connectique.**

Accessoires conseillés

Désignation	Code de commande
Bride de fixation	**BAM00C0**
Collier de fixation	**BAM00C4**
Réflecteur Ø 84 mm	**BAM00UK**

Vous trouverez d'autres accessoires mécaniques dans notre catalogue **Gamme d'accessoires.**

	Barrage optique unidirectionnel 0...8 m	**Barrage optique unidirectionnel 0...8 m**		
	BOS01TW			
	BOS 12M-X-RS10-S4			
		BOS01TY		
		BOS 12M-PS-RE10-S4		
	10…30 VDC	10…30 VDC		
	100 mA	100 mA		
	20 mA	20 mA		
	oui/oui	oui/oui		
	Potentiomètre 270°	Potentiomètre 270°		
	LED, lumière rouge	LED, lumière rouge		
	1000 Hz	1000 Hz		
	IP 67	IP 67		
	–5…+55 °C	–5…+55 °C		
	Laiton nickelé	Laiton nickelé		
	PMMA	PMMA		
	Connecteur M12, 4 pôles	Connecteur M12, 4 pôles		

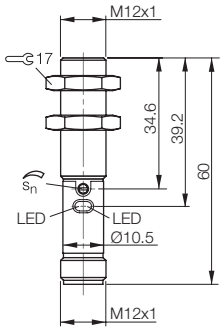

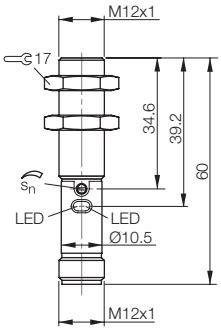

Capteurs optoélectroniques Global

Modèles cylindriques, BOS 18M
Portée 400 mm, 600 mm

M18

Global

■ **Variantes préférentielles immédiatement disponibles**

Type			**Détecteur optique**	**Détecteur optique**
Zone de détection			**1...400 mm**	**1...600 mm**
PNP NO		**Code de commande**	**BOS01FA**	**BOS01HL**
		Référence article	BOS 18M-PS-RD23-S4	BOS 18M-PS-ID23-S4
PNP NF		**Code de commande**	**BOS01FC**	
		Référence article	BOS 18M-PO-RD23-S4	
PNP NO	Filtre polarisant	**Code de commande**		
		Référence article		
PNP NF	Filtre polarisant	**Code de commande**		
		Référence article		
Tension d'emploi U_B			10...30 V DC	10...30 V DC
Courant de sortie			100 mA	100 mA
Protection contre l'inversion de polarité / les courts-circuits			oui/oui	oui/oui
Réglages			fixes	fixes
Emetteur photoélectrique, type de lumière			LED, lumière rouge	LED, lumière rouge
Indicateur de réception de lumière			LED jaune	LED jaune
Temps de réponse			1,25 ms	1,25 ms
Fréquence de commutation f			400 Hz	400 Hz
Classe de protection selon CEI 60529			IP 67	IP 67
Température ambiante T_a			–5...+55 °C	–5...+55 °C
Lumière ambiante admissible			10 klx	5 klx
Matériau		Boîtier	Laiton nickelé	Laiton nickelé
		Surface optique	Verre	Verre
Raccordement			Connecteur M12, 4 pôles	Connecteur M12, 4 pôles

Objet de référence : blanc, réflexion 90 %, 200×200 mm
Réflecteur de référence : BOS R-1

Autres variantes sur notre page d'accueil ou sur demande.

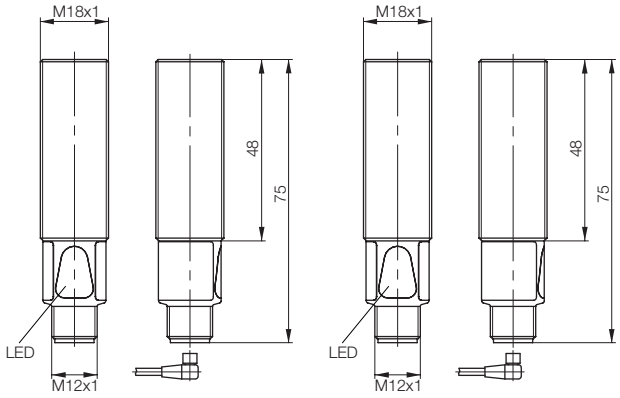

Connecteurs adaptés

Format / modèle	Longueur / matériau du câble	Code de commande
M12, 4 pôles / droit	2 m/PVC	**BCC0367**
M12, 4 pôles / coudé	2 m/PVC	**BCC036N**
M12, 4 pôles / droit	5 m/PVC	**BCC0368**
M12, 4 pôles / coudé	5 m/PVC	**BCC036P**

Vous trouverez d'autres accessoires électriques dans notre catalogue **Gestion de réseau industriel et connectique.**

Accessoires conseillés

Désignation	Code de commande
Bride de fixation	**BAM00EY**
Bride de fixation	**BAM00RY**
Collier de fixation	**BAM00F2**
Réflecteur Ø 84 mm	**BAM00UK**

Vous trouverez d'autres accessoires mécaniques dans notre catalogue **Gamme d'accessoires.**

Modèles cylindriques, BOS 18M
Portée 4 m, 6 m

Barrage optique à réflexion 4 m	**Barrage optique à réflexion 6 m**		
	BOS01HK		
	BOS 18M-PS-IR23-S4		
BOS01F8			
BOS 18M-PS-PR23-S4			
BOS01F9			
BOS 18M-PO-PR23-S4			
10...30 V DC	10...30 V DC		
100 mA	100 mA		
oui/oui	oui/oui		
fixes	fixes		
LED, lumière rouge	LED, lumière rouge		
LED jaune	LED jaune		
1,25 ms	1,25 ms		
400 Hz	400 Hz		
IP 67	IP 67		
–5...+55 °C	–5...+55 °C		
10 klx	5 klx		
Laiton nickelé	Laiton nickelé		
Verre	Verre		
Connecteur M12, 4 pôles	Connecteur M12, 4 pôles		

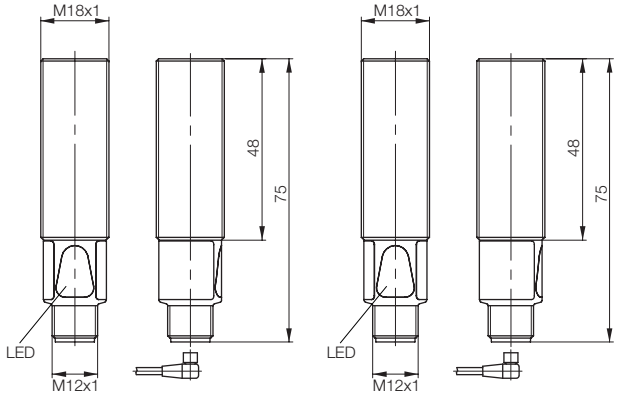

Capteurs optoélectroniques Global

Modèles cylindriques, BOS 18M
Portée 20 m

M18
Global

■ **Variantes préférentielles immédiatement disponibles**

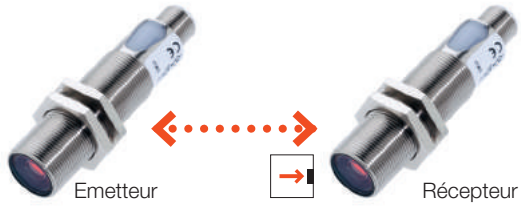

Type			**Barrage optique unidirectionnel**	**Barrage optique unidirectionnel**
Zone de détection			**0...20 m**	**0...20 m**
PNP NF	Emetteur	**Code de commande**	**BOS01FH**	
		Référence article	BOS 18M-X-RS23-S4	
PNP NO	Récepteur	**Code de commande**		**BOS01FE**
		Référence article		BOS 18M-PS-RE23-S4
Tension d'emploi U_B			10...30 V DC	10...30 V DC
Courant de sortie				100 mA
Protection contre l'inversion de polarité / les courts-circuits			oui/oui	oui/oui
Réglages			fixes	fixes
Emetteur photoélectrique, type de lumière			LED, lumière rouge	LED, lumière rouge
Indicateur de réception de lumière				LED jaune
Temps de réponse				1,25 ms
Fréquence de commutation f				400 Hz
Classe de protection selon CEI 60529			IP 67	IP 67
Température ambiante T_a			–5...+55 °C	–5...+55 °C
Lumière ambiante admissible			10 klx	10 klx
Matériau		Boîtier	Laiton nickelé	Laiton nickelé
		Surface optique	Verre	Verre
Raccordement			Connecteur M12, 4 pôles	Connecteur M12, 4 pôles

Autres variantes sur notre page d'accueil ou sur demande.

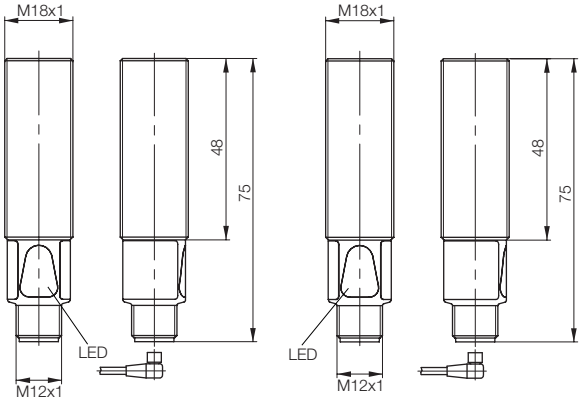

Connecteurs adaptés

Format / modèle	Longueur / matériau du câble	Code de commande
M12, 4 pôles / droit	2 m/PVC	**BCC0367**
M12, 4 pôles / coudé	2 m/PVC	**BCC036N**
M12, 4 pôles / droit	5 m/PVC	**BCC0368**
M12, 4 pôles / coudé	5 m/PVC	**BCC036P**

Vous trouverez d'autres accessoires électriques dans notre catalogue **Gestion de réseau industriel et connectique.**

Accessoires conseillés

Désignation	Code de commande
Bride de fixation	**BAM00EY**
Bride de fixation	**BAM00RY**
Collier de fixation	**BAM00F2**

Vous trouverez d'autres accessoires mécaniques dans notre catalogue **Gamme d'accessoires.**

ACSI 23 rue Lavoisier 69680 CHASSIEU **TEL : 04 78 20 07 82** Mail : **contact@acsi-lyon.com**

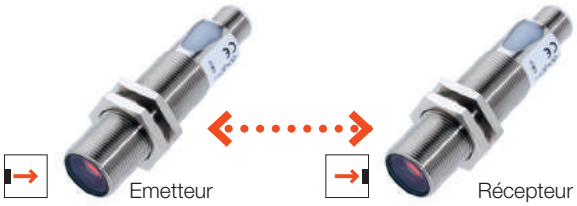

	Barrage optique unidirectionnel	**Barrage optique unidirectionnel**		
	0...50 m	**0...50 m**		
	BOS01HM			
	BOS 18M-X-IS23-S4			
		BOS01HP		
		BOS 18M-PS-IE23-S4		
	10...30 V DC	10...30 V DC		
		100 mA		
	oui/oui	oui/oui		
	fixes	fixes		
	LED, lumière rouge	LED, lumière rouge		
		LED jaune		
		1,25 ms		
		400 Hz		
	IP 67	IP 67		
	–5...+55 °C	–5...+55 °C		
	5 klx	5 klx		
	Laiton nickelé	Laiton nickelé		
	Verre	Verre		
	Connecteur M12, 4 pôles	Connecteur M12, 4 pôles		

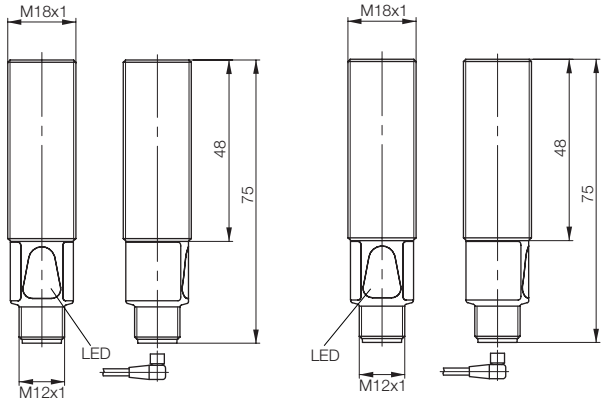

Capteurs optoélectroniques Global

Modèles cylindriques, BOS 18KF
Portée 100 mm

M18
Global

■ **Variantes préférentielles immédiatement disponibles**

Type			Détecteur optique avec Suppression de l'arrière-plan	Détecteur optique avec Suppression de l'arrière-plan
Zone de détection			**50...100 mm**	**5...100 mm**
PNP NO/NF		**Code de commande**		**BOS00JW**
		Référence article		BOS 18KF-PA-1N1R-S4-C
PNP NO/NF	Apprentissage	**Code de commande**	**BOS00JM**	
		Référence article	BOS 18KF-PA-1HA-S4-C	
NPN NO/NF		**Code de commande**		
		Référence article		
NPN NO/NF	Apprentissage	**Code de commande**	**BOS00HR**	
		Référence article	BOS 18KF-NA-1HA-S4-C	
Tension d'emploi U_B			10...30 V DC	10...30 V DC
Courant de sortie			100 mA	100 mA
Courant à vide I_0 max.			≤ 30 mA	≤ 35 mA
Mode de détection			claire et sombre	claire et sombre
Protection contre l'inversion de polarité / les courts-circuits			oui/oui	oui/oui
Réglages			Apprentissage	fixes
Emetteur photoélectrique, type de lumière			LED, lumière rouge	LED, lumière rouge
Fréquence de commutation f			500 Hz	1 kHz
Classe de protection selon CEI 60529			IP 67	IP 67
Température ambiante T_a			–25...+55 °C	–25...+55 °C
Norme de référence			EN 60947-5-2	EN 60947-5-2
Matériau		Boîtier	PBT	PBT
		Surface optique	PMMA	PMMA
Raccordement			Connecteur M12, 4 pôles	Connecteur M12, 4 pôles

Objet de référence : blanc, réflexion 90 %, 200×200 mm

Autres variantes sur notre page d'accueil ou sur demande.

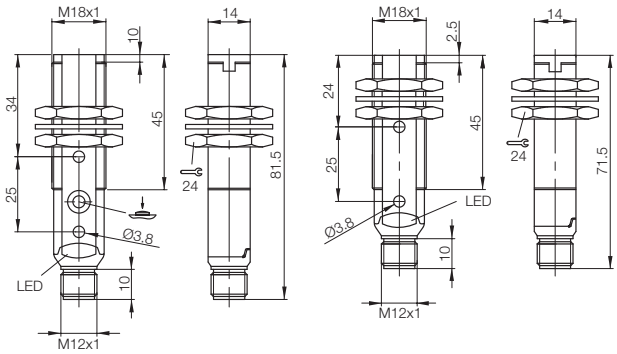

Connecteurs adaptés

Format / modèle	Longueur / matériau du câble	Code de commande
M12, 4 pôles / droit	2 m/PVC	**BCC0367**
M12, 4 pôles / coudé	2 m/PVC	**BCC036N**
M12, 4 pôles / droit	5 m/PVC	**BCC0368**
M12, 4 pôles / coudé	5 m/PVC	**BCC036P**

Vous trouverez d'autres accessoires électriques dans notre catalogue **Gestion de réseau industriel et connectique.**

Accessoires conseillés

Désignation	Code de commande
Bride de fixation	**BAM00EY**
Bride de fixation	**BAM00RY**
Dispositifs de fixation	**BAM00RW**

Vous trouverez d'autres accessoires mécaniques dans notre catalogue **Gamme d'accessoires.**

Capteurs optoélectroniques Global

Modèles cylindriques, BOS 18KF
Portée 100 mm, 400 mm

ACSI 23 rue Lavoisier 696

	Détecteur optique	**Détecteur optique**	**Détecteur optique**	**Détecteur optique**
	0...100 mm	**0...100 mm**	**0...400 mm**	**0...400 mm**
	BOS00K9	**BOS00K8**	**BOS00JZ**	**BOS00JY**
	BOS 18KF-PA-1XA-S4-C	BOS 18KF-PA-1XA-C-02	BOS 18KF-PA-1PD-S4-C	BOS 18KF-PA-1PD-C-02
		BOS00JE	**BOS00J3**	**BOS00J1**
		BOS 18KF-NA-1XA-C-02	BOS 18KF-NA-1PD-S4-C	BOS 18KF-NA-1PD-C-02
	10...30 V DC	10...30 V DC	10...30 V DC	10...30 V DC
	100 mA	100 mA	100 mA	100 mA
	≤ 35 mA	≤ 35 mA	≤ 35 mA	≤ 35 mA
	claire et sombre	claire / sombre (antivalent)	claire / sombre (antivalent)	claire / sombre (antivalent)
	oui/oui	oui/oui	oui/oui	oui/oui
	fixes	fixes	Potentiomètre, 270°	Potentiomètre, 270°
	LED, lumière rouge	LED, lumière rouge	LED, lumière rouge	LED, lumière rouge
	1 kHz	1 kHz	1 kHz	1 kHz
	IP 67	IP 67	IP 67	IP 67
	–25...+55 °C	–25...+55 °C	–25...+55 °C	–25...+55 °C
	EN 60947-5-2	EN 60947-5-2	EN 60947-5-2	EN 60947-5-2
	PBT	PBT	PBT	PBT
	PMMA	PMMA	PMMA	PMMA
	Connecteur M12, 4 pôles	Câble PVC 2 m, 4×0,14 mm³	Connecteur M12, 4 pôles	Câble PVC 2 m, 4×0,14 mm³

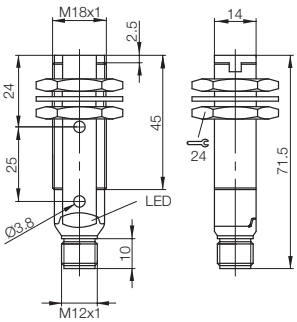

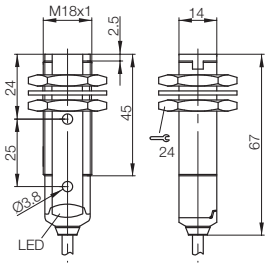

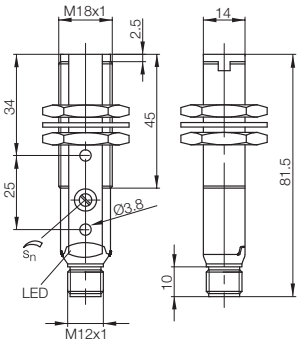

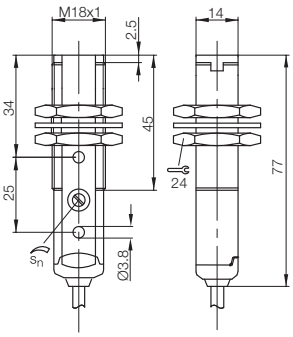

Capteurs optoélectroniques Global

Modèles cylindriques, BOS 18KF
Portée 700 mm

M18
Global

Variantes préférentielles immédiatement disponibles

Type				**Détecteur optique**	**Détecteur optique**
Zone de détection				**0...700 mm**	**0...700 mm**
PNP	NO/NF	Filtre polarisant, détection par transparence	**Code de commande**		
			Référence article		
PNP	NO/NF	Filtre polarisant	**Code de commande**		
			Référence article		
PNP	NO/NF		**Code de commande**	**BOS00K1**	**BOS00K0**
			Référence article	BOS 18KF-PA-1PE-S4-C	BOS 18KF-PA-1PE-C-02
NPN	NO/NF	Filtre polarisant	**Code de commande**		
			Référence article		
NPN	NO/NF		**Code de commande**	**BOS00J5**	**BOS00J4**
			Référence article	BOS 18KF-NA-1PE-S4-C	BOS 18KF-NA-1PE-C-02
Tension d'emploi U_B				10...30 V DC	10...30 V DC
Courant de sortie				100 mA	100 mA
Protection contre l'inversion de polarité / les courts-circuits				oui/oui	oui/oui
Réglages				Potentiomètre, 270°	Potentiomètre, 270°
Emetteur photoélectrique, type de lumière				LED, lumière rouge	LED, lumière rouge
Fréquence de commutation f				1 kHz	1 kHz
Classe de protection selon CEI 60529				IP 67	IP 67
Température ambiante T_a				–25...+55 °C	–25...+55 °C
Norme de référence				EN 60947-5-2	EN 60947-5-2
Matériau			Boîtier	PBT	PBT

Autres variantes sur notre page d'accueil ou sur demande.

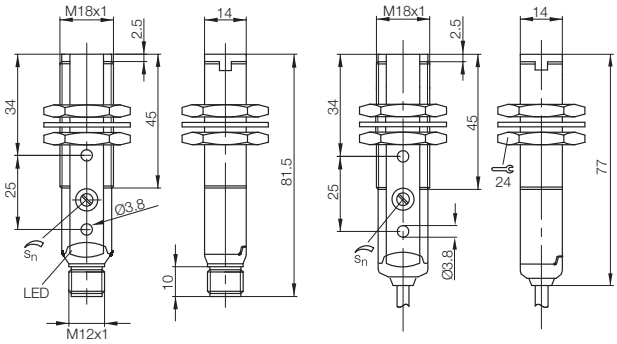

Connecteurs adaptés

Format / modèle	Longueur / matériau du câble	Code de commande
M12, 4 pôles / droit	2 m/PVC	**BCC0367**
M12, 4 pôles / coudé	2 m/PVC	**BCC036N**
M12, 4 pôles / droit	5 m/PVC	**BCC0368**
M12, 4 pôles / coudé	5 m/PVC	**BCC036P**

Vous trouverez d'autres accessoires électriques dans notre catalogue **Gestion de réseau industriel et connectique.**

Accessoires conseillés

Désignation	Code de commande
Bride de fixation	**BAM00EY**
Bride de fixation	**BAM00RY**
Dispositifs de fixation	**BAM00RW**
Réflecteur Ø 84 mm	**BAM00UK**

Vous trouverez d'autres accessoires mécaniques dans notre catalogue **Gamme d'accessoires.**

ACSI 23 rue Lavoisier 69680 CHASSIEU **TEL : 04 78 20 07 82** Mail : **contact@acsi-lyon.com**

Capteurs optoélectroniques Global

Modèles cylindriques, BOS 18KF
Portée 1,7 m, 4,5 m, 5 m

Barrage optique à réflexion 0,1...1,7 m	**Barrage optique à réflexion 0,1...4,5 m**	**Barrage optique à réflexion 0,1...4,5 m**	**Barrage optique à réflexion 0,1...5 m**
BOS00K7			
BOS 18KF-PA-1TB-S4-C			
	BOS00K3	**BOS00K2**	
	BOS 18KF-PA-1QD-S4-C	BOS 18KF-PA-1QD-C-02	
			BOS00K5
			BOS 18KF-PA-1RE-S4-C
	BOS00J7	**BOS00J6**	
	BOS 18KF-NA-1QD-S4-C	BOS 18KF-NA-1QD-C-02	
			BOS00J9
			BOS 18KF-NA-1RE-S4-C
10...30 V DC	10...30 V DC	10...30 V DC	10...30 V DC
100 mA	100 mA	100 mA	100 mA
oui/oui	oui/oui	oui/oui	oui/oui
Potentiomètre, 270°	Potentiomètre, 270°	Potentiomètre, 270°	fixes
LED, lumière rouge	LED, lumière rouge	LED, lumière rouge	LED, lumière rouge

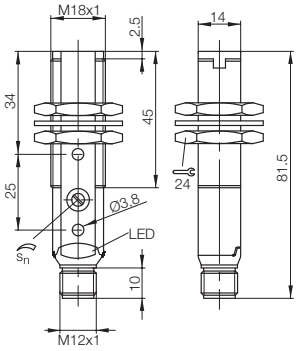

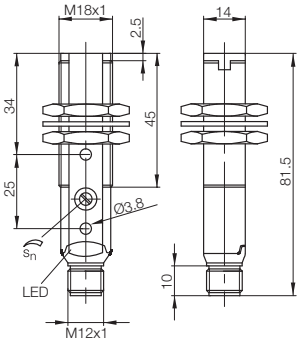

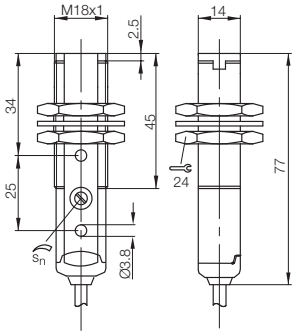

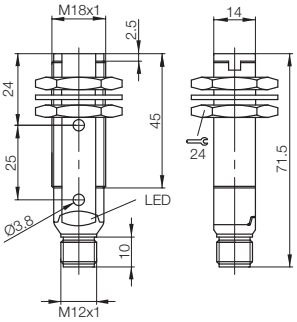

Capteurs optoélectroniques Global

Modèles cylindriques, BOS 18KF
Portée 20 m

M18
Global

■ **Variantes préférentielles immédiatement disponibles**

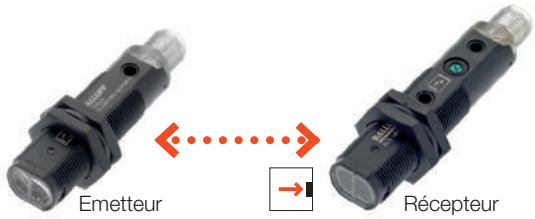

Type				**Barrage optique unidirectionnel**	**Barrage optique unidirectionnel**
Zone de détection				**0...20 m**	**0...20 m**
PNP	NO/NF	Emetteur	**Code de commande**	**BOS00EP**	
			Référence article	BLS 18KF-XX-1P-S4-L	
PNP	NO/NF	Récepteur	**Code de commande**		**BOS00CK**
			Référence article		BLE 18KF-PA-1PP-S4-C
NPN	NO/NF	Récepteur	**Code de commande**		**BOS00CE**
			Référence article		BLE 18KF-NA-1PP-S4-C
Tension d'emploi U_B				10...30 V DC	10...30 V DC
Courant de sortie					100 mA
Courant à vide I_0 max.				≤ 35 mA	≤ 30 mA
Protection contre l'inversion de polarité / les courts-circuits				oui/oui	oui/oui
Réglages					Potentiomètre, 270°
Fonctions d'aide				Entrée de test	
Emetteur photoélectrique, type de lumière				LED, lumière rouge	
Fréquence de commutation f					250 Hz
Classe de protection selon CEI 60529				IP 67	IP 67
Température ambiante T_a				–25...+55 °C	–25...+55 °C
Norme de référence				EN 60947-5-2	EN 60947-5-2
Matériau			Boîtier	PBT	PBT
			Surface optique	PMMA	PMMA
Raccordement				Connecteur M12, 4 pôles	Connecteur M12, 4 pôles

Autres variantes sur notre page d'accueil ou sur demande.

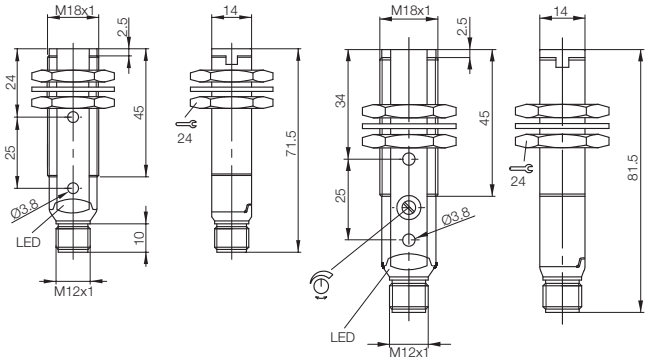

Connecteurs adaptés

Format / modèle	Longueur / matériau du câble	Code de commande
M12, 4 pôles / droit	2 m/PVC	**BCC0367**
M12, 4 pôles / coudé	2 m/PVC	**BCC036N**
M12, 4 pôles / droit	5 m/PVC	**BCC0368**
M12, 4 pôles / coudé	5 m/PVC	**BCC036P**

Vous trouverez d'autres accessoires électriques dans notre catalogue **Gestion de réseau industriel et connectique.**

Accessoires conseillés

Désignation	Code de commande
Bride de fixation	**BAM00EY**
Bride de fixation	**BAM00RY**
Dispositifs de fixation	**BAM00RW**

Vous trouverez d'autres accessoires mécaniques dans notre catalogue **Gamme d'accessoires.**

Capteurs optoélectroniques Global

Modèles cylindriques, BOS 18KF
Portée 20 m

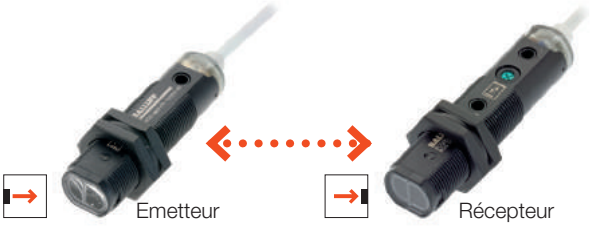

	Barrage optique unidirectionnel	**Barrage optique unidirectionnel**		
	0...20 m	**0...20 m**		
	BOS00EN			
	BLS 18KF-XX-1P-L-02			
		BOS00CJ		
		BLE 18KF-PA-1PP-C-02		
		BOS00CC		
		BLE 18KF-NA-1PP-C-02		
	10...30 V DC	10...30 V DC		
		100 mA		
	≤ 35 mA	≤ 30 mA		
	oui/oui	oui/oui		
		Potentiomètre, 270°		
	Entrée de test			
	LED, lumière rouge			
		250 Hz		
	IP 67	IP 67		
	–25...+55 °C	–25...+55 °C		
	EN 60947-5-2	EN 60947-5-2		
	PBT	PBT		
	PMMA	PMMA		
	Câble PVC 2 m, 4×0,14 mm²	Câble PVC 2 m, 4×0,14 mm²		

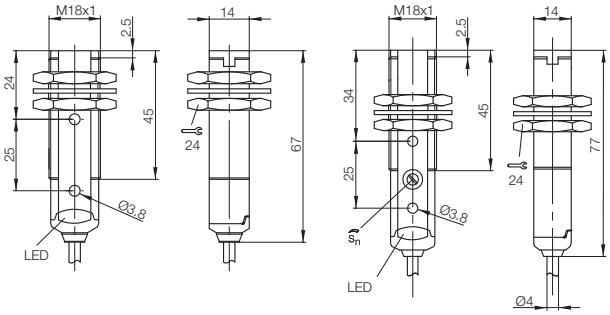

Capteurs optoélectroniques Global

Modèles cylindriques, BOS 18KF laser
Portée 350 mm, 16 m

M18
Laser
Global

Type				**Détecteur optique**	**Barrage optique à réflexion**
Zone de détection				**0...350 mm**	**0,1...16 m**
		Emetteur	**Code de commande**		
			Référence article		
PNP	NO/NF	Récepteur	**Code de commande**		
			Référence article		
PNP	NO/NF		**Code de commande**	**BOS00JP**	
			Référence article	BOS 18KF-PA-1LOC-S4-C	
PNP	NO/NF	Filtre polarisant	**Code de commande**		**BOS00JT**
			Référence article		BOS 18KF-PA-1LQP-S4-C
NPN	NO/NF		**Code de commande**	**BOS00HU**	
			Référence article	BOS 18KF-NA-1LOC-S4-C	
NPN	NO/NF	Filtre polarisant	**Code de commande**		**BOS00HY**
			Référence article		BOS 18KF-NA-1LQP-S4-C
Tension d'emploi U_B				10...30 V DC	10...30 V DC
Courant de sortie				100 mA	100 mA
Protection contre l'inversion de polarité / les courts-circuits				oui/oui	oui/oui
Réglages				Potentiomètre, 270°	Potentiomètre, 270°
Emetteur photoélectrique, type de lumière				Laser, lumière rouge	Laser, lumière rouge
Classe laser				1	1
Fréquence de commutation f				1,5 kHz	1,5 kHz
Classe de protection selon CEI 60529				IP 67	IP 67
Température ambiante T_a				–10...+50 °C	–10...+50 °C
Norme de référence				EN 60947-5-2	EN 60947-5-2
Matériau			Boîtier	PBT	PBT
			Surface optique	PMMA	PMMA
Raccordement				Connecteur M12, 4 pôles	Connecteur M12, 4 pôles

Objet de référence : blanc, réflexion 90 %, 200×200 mm
Réflecteur de référence : BOS R-1

Autres variantes sur notre page d'accueil ou sur demande.

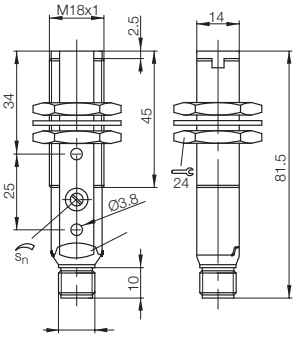

Capteurs optoélectroniques Global

Modèles cylindriques, BOS 18KF laser
Portée 60 m

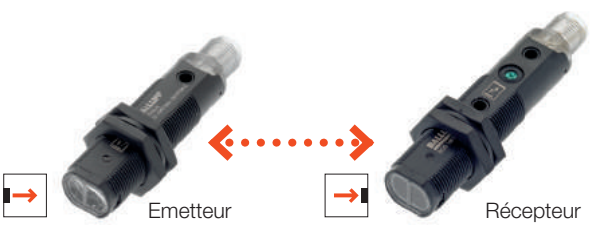

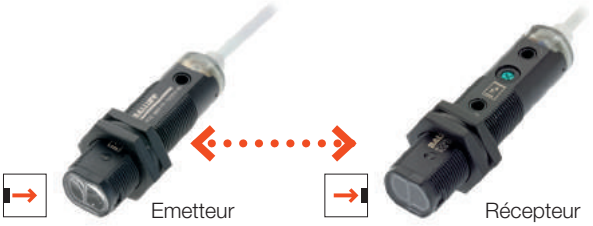

Barrage optique unidirectionnel	**Barrage optique unidirectionnel**	**Barrage optique unidirectionnel**	**Barrage optique unidirectionnel**
0...60 m	**0...60 m**	**0...60 m**	**0...60 m**
BOS00EM		**BOS00EL**	
BLS 18KF-XX-1LT-S4-L		BLS 18KF-XX-1LT-L-02	
	BOS00CH		**BOS00CF**
	BLE 18KF-PA-1LT-S4-C		BLE 18KF-PA-1LT-C-02
10...30 V DC	10...30 V DC	10...30 V DC	10...30 V DC
	100 mA		100 mA
oui/oui	oui/oui	oui/oui	oui/oui
	Potentiomètre, 270°		Potentiomètre, 270°
Laser, lumière rouge		Laser, lumière rouge	
1		1	
	1,5 kHz		1,5 kHz
IP 67	IP 67	IP 67	IP 67
–10...+50 °C	–10...+50 °C	–10...+50 °C	–10...+50 °C
EN 60947-5-2	EN 60947-5-2	EN 60947-5-2	EN 60947-5-2
PBT	PBT	PBT	PBT
PMMA	PMMA	PMMA	PMMA
Connecteur M12, 4 pôles	Connecteur M12, 4 pôles	Câble PVC 2 m, 4×0,14 mm²	Câble PVC 2 m, 4×0,14 mm²

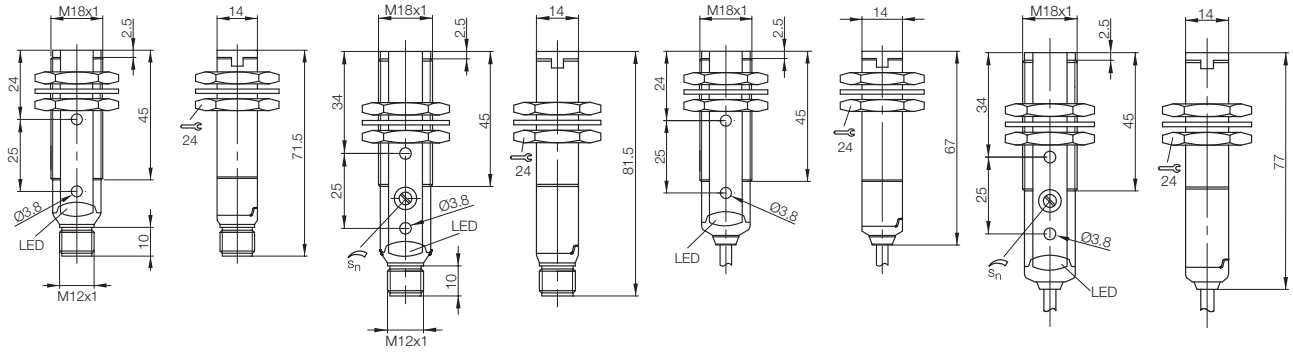

Fourches optiques Lumière rouge

Global

Variantes préférentielles immédiatement disponibles

Série		**BGL**	**BGL**
Largeur de fourche		**5 mm**	**10 mm**
Profondeur de fourche		**17 mm**	**17 mm**
PNP NO / NF	**Code de commande**	**BGL001W**	**BGL0001**
	Référence article	BGL 5A-001-S49	BGL 10A-001-S49
NPN NO / NF	**Code de commande**	**BGL001Y**	**BGL0002**
	Référence article	BGL 5A-002-S49	BGL 10A-002-S49
Tension d'emploi U_B		10...30 V DC	10...30 V DC
Courant de sortie		200 mA	200 mA
Protection contre l'inversion de polarité / les courts-circuits		oui/oui	oui/oui
Réglages		Potentiomètre, 270°	Potentiomètre, 270°
Emetteur photoélectrique, type de lumière		LED, lumière rouge	LED, lumière rouge
Résolution (plus petit objet détectable)		0,3 mm	0,3 mm
Fidélité de répétition		20 µm	20 µm
Hystérésis de commutation		≤ 0,1 mm	≤ 0,1 mm
Fréquence de commutation		3 kHz	3 kHz
Classe de protection selon CEI 60529		IP 67	IP 67
Température ambiante T_a		–10...+60 °C	–10...+60 °C
Limite de lumière ambiante selon		EN 60947-5-2	EN 60947-5-2
Matériau	Boîtier	GD-Zn	GD-Zn
	Surface optique	Verre	Verre
Raccordement		Connecteur M8, 3 pôles	Connecteur M8, 3 pôles

Autres variantes sur notre page d'accueil ou sur demande.

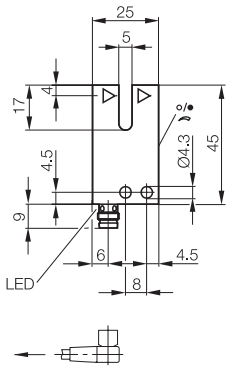

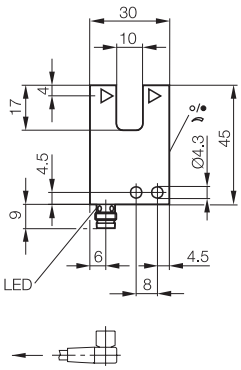

Connecteurs adaptés

Format / modèle	Longueur / matériau du câble	Code de commande
M8, 3 pôles / droit	2 m/PVC	**BCC02NU**
M8, 3 pôles / coudé	2 m/PVC	**BCC02P5**
M8, 3 pôles / droit	5 m/PVC	**BCC02NW**
M8, 3 pôles / coudé	5 m/PVC	**BCC02P6**

Vous trouverez d'autres accessoires électriques dans notre catalogue
Gestion de réseau industriel et connectique.

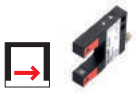

BGL	**BGL**	**BGL**
20 mm	**30 mm**	**50 mm**
24 mm	**34 mm**	**54 mm**
BGL000R	**BGL0016**	**BGL001J**
BGL 20A-001-S49	BGL 30A-001-S49	BGL 50A-001-S49
BGL000T	**BGL0018**	**BGL001L**
BGL 20A-002-S49	BGL 30A-002-S49	BGL 50A-002-S49
10...30 V DC	10...30 V DC	10...30 V DC
200 mA	200 mA	200 mA
oui/oui	oui/oui	oui/oui
Potentiomètre, 270°	Potentiomètre, 270°	Potentiomètre, 270°
LED, lumière rouge	LED, lumière rouge	LED, lumière rouge
0,3 mm	0,3 mm	0,4 mm
20 µm	20 µm	40 µm
≤ 0,1 mm	≤ 0,1 mm	≤ 0,15 mm
1,5 kHz	1,5 kHz	1,5 kHz
IP 67	IP 67	IP 67
–10...+60 °C	–10...+60 °C	–10...+60 °C
EN 60947-5-2	EN 60947-5-2	EN 60947-5-2
GD-Zn	GD-Zn	GD-Zn
Verre	Verre	Verre
Connecteur M8, 3 pôles	Connecteur M8, 3 pôles	Connecteur M8, 3 pôles

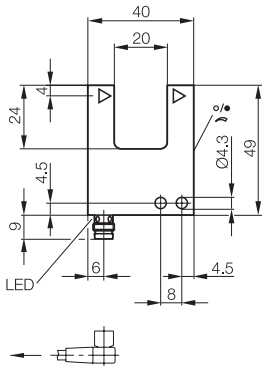

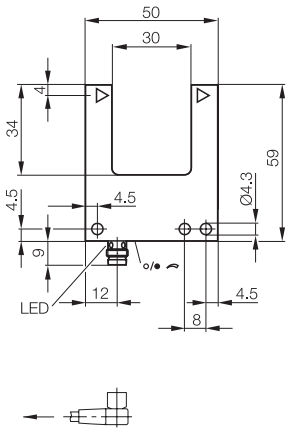

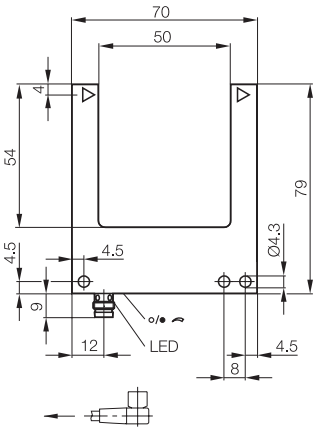

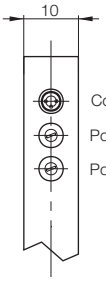

Connecteur, indicateur de fonction de sortie à LED
Potentiomètre détection claire / sombre
Potentiomètre, sensibilité